Filtros
Línea para amoníaco (NH_3) y refrigerantes clorofluorados (CFC y HCFC) y ecológicos (HFC).

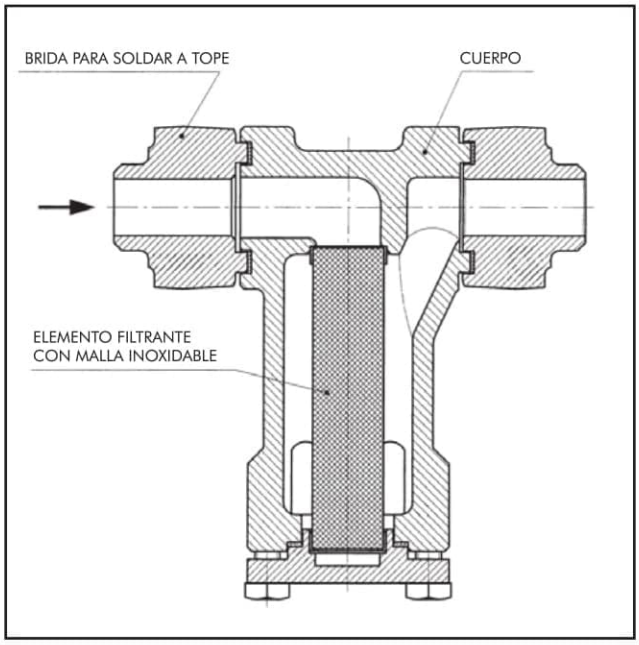

Características principales

- Cuerpo de fundición.
- Bridas para soldar forjadas en acero al carbono.
- Elemento filtrante con malla de acero inoxidable.
- Capacidad de retención de partículas mayores de 100 µ.
- Acoplamiento modular con las válvulas a solenoide.
  Serie 1343 (todos los tamaños).
  Serie 1344 (conexiones de ¾"y 1").

Especificaciones técnicas

Tamaño	Conexión	Nº Catálogo	Coef. Kv.	Peso	Kit de reparación
1/2"	Modular	**134710**	3.3	0.976	17 cm²
	Bridas	**134710B04**		1.722	
3/4"	Modular	**134720**	6	1.930	27 cm²
	Bridas	**134720B06**		3.156	
1"	Modular	**134720**		3.362	
	Bridas	**134720B08**			
1,1/4"	Modular	**134720**			
	Bridas	**134720B10**			

Dimensiones generales
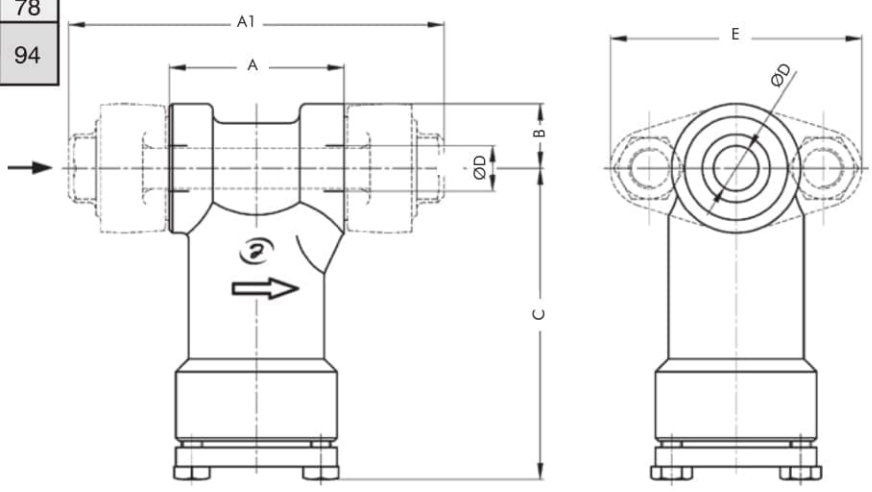
ØConexión	A	A_1	B	C	ØD	E
1/2"	57	116	r=20	95	14	78
3/4"	74	139	r=26	120	19	94
1"					26